CW510L

SCHEDA TECNICA

BARRE IN OTTONE

DESIGNAZIONE INTERNAZIONALE

EGM	EN	DIC CEN	ASTM(CDA)	AFNOR	BS	JIS
USA	CuZn42	CW510L	C28500	-	-	-

CARATTERISTICHE PRINCIPALI

Low lead content alloy for applications in contact with drinking water (US market). Certified to NSF/ANSI/CAN 372.

COMPOSIZIONE CHIMICA

Cu [%]	Pb [%]	Sn [%]
57,0 - 59,0	≤ 0,2	≤ 0,3

Rev. 06/23

© 2020 S.A. Eredi Gnutti Metalli SpA - Tutti i diritti riservati
P.IVA e C.F. 00293910170 - Registro delle Imprese (REA): BS 3415
Capitale Sociale 17.920.160,00 i.v.

egmgroup.it
TEL +39 030 3513411 FAX +39 030 3540081
EMAIL info@egmgroup.it PEC eredignutti@legalmail.it

CW510L

SCHEDA TECNICA

CARATTERISTICHE FISICHE

Densità	8.37g/cm3
Conducibilità elettrica	16.3MS/m
Conducibilità elettrica	30IACS %
Conducibilità termica	112W/mK

PROPRIETÀ MECCANICHE

Stato fisico	Diametro / Chiave [mm]	Resistenza a trazione Rm [N/mm2]	Snervamento Rp0.2 [N/mm2]	Allungamento A [%]	Durezza HB
M	7 - 75	(500)	(330)	(20)	(140)

NB: Le proprietà meccaniche sono puramente indicative.

TIPOLOGIE E FORMATI DISPONIBILI

Diametro nominale (mm)		Tolleranze (mm)		
>	≤	Classe A (tolleranze standard)	Classe B	Classe C
> 7	10	+0 / -0,06	+0 / -0,036	+0 / -0,025
10	18	+0 / -0,07	+0 / -0,043	
18	30	+0 / -0,08	+0 / -0,052	
30	50	+0 / -0,16	-	
50	75	+0 / -0,16	-	

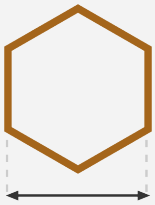

Chiave nominale (Ch. mm)		Tolleranze (mm)
>	≤	Classe B
> 7	10	+0 / -0,09
10	18	+0 / -0,11
18	30	+0 / -0,13
30	45	+0 / -0,16

Rev. 06/23

© 2020 S.A. Eredi Gnutti Metalli SpA - Tutti i diritti riservati
P.IVA e C.F. 00293910170 - Registro delle Imprese (REA): BS 3415
Capitale Sociale 17.920.160,00 i.v.

egmgroup.it
TEL +39 030 3513411 FAX +39 030 3540081
EMAIL info@egmgroup.it PEC eredignutti@legalmail.it

FORME DELLE ESTREMITÀ

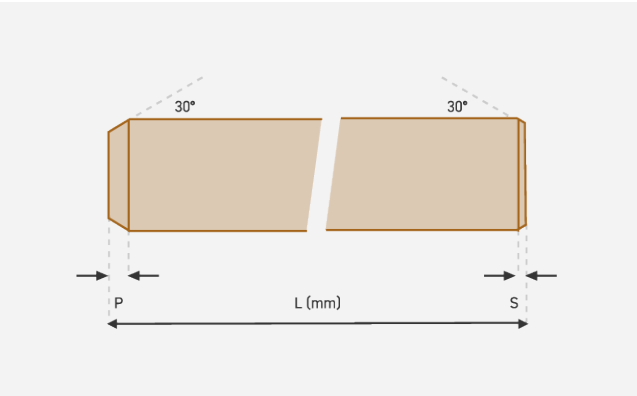

Estremità smussate Tondi (mm)					
Ø		P (punta)		S (smusso)	
>	≤	min.	max.	min.	max.
7	10	2	3,5	2	3,5
10	20	2	4,5	2	4,5
20	30	3,5	6,5	3,5	6,5
30	42	4	6,5	4	6,5
43	75	6	8	6	8

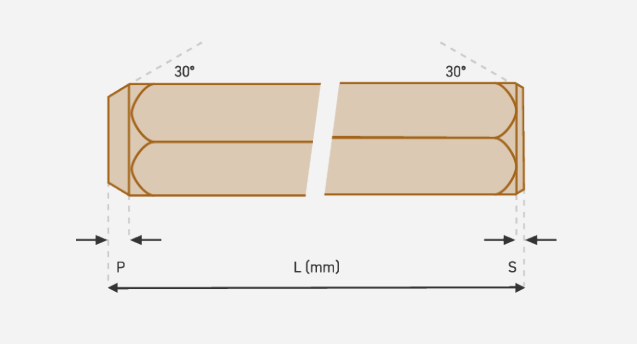

Estremità smussate Esagoni (mm)					
Ch.		P (punta)		S (smusso)	
>	≤	min.	max.	min.	max.
7	10	2	3,5	0,4	1,5
10	20	2	4,5	0,5	2
20	32	3,5	6,5	0,6	2,5
32	45	5	8	1	4

NB: le misure minime e massime per le estremità sono solo indicative. Requisiti specifici relativi alla lunghezza delle estremità devono essere valutati e concordati al momento dell'ordine.

Rev. 06/23

© 2020 S.A. Eredi Gnutti Metalli SpA - Tutti i diritti riservati
P.IVA e C.F. 00293910170 - Registro delle Imprese (REA): BS 3415
Capitale Sociale 17.920.160,00 i.v.

egmgroup.it
TEL +39 030 3513411 FAX +39 030 3540081
EMAIL info@egmgroup.it PEC eredignutti@legalmail.it

LUNGHEZZA E RETTILINEARITÀ

Ø (mm)

Lunghezza			
>	≤	Lunghezza (mm)	Tolleranze (mm)
> 7	42	3050	+ 50
42	75	3050	+ 100

Massima deviazione di rettilineità			
>	≤	Localizzata ogni 400 mm	Sull'intera lunghezza L della barra L ≥ 1 m
> 7	50	0,4 mm	1,0 X L

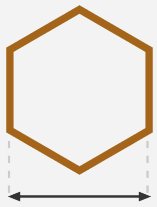

Ch. (mm)

Lunghezza			
>	≤	Lunghezza (mm)	Tolleranze (mm)
> 7	30	3050	+ 50
30	45	3050	+ 100

Massima deviazione di rettilineità			
>	≤	Localizzata ogni 400 mm	Sull'intera lunghezza L della barra L ≥ 1 m
> 7	50	0,6 mm	1,5 X L

NB: la rettilinearità deve essere misurata secondo il paragrafo 6.5.3 delle norme EN 12164: 2016).

ALTRI SERVIZI

Tutte le barre di tornitura (da Ø7 a Ø75 e da Ch.7 a Ch.45) sono fornite in lunghezze nominali di 3000 mm, con punta (P) e smusso (S). Su richiesta, il prodotto può essere fornito con estremità diverse da quelle indicate e con lunghezze nominali fino a 5000 mm. il prodotto viene fornito in fasci di circa 1000 Kg chiusi da 3 o 4 reggette metalliche e carta tra barre e reggette. Gli imballaggi con altre caratteristiche devono essere valutati e concordati al momento dell'ordine.

© 2020 S.A. Eredi Gnutti Metalli SpA - Tutti i diritti riservati
P.IVA e C.F. 00293910170 - Registro delle Imprese (REA): BS 3415
Capitale Sociale 17.920.160,00 i.v.

egmgroup.it
TEL +39 030 3513411 FAX +39 030 3540081
EMAIL info@egmgroup.it PEC eredignutti@legalmail.it